PROGRAMMIERBAR BEISEITIGER SCHALTER (Biswitch)

ELEKTRONIK FÜR R/C MODELLS

SH 046

Der programmierbare beiseitige Schalter vereinigt ineinander mehr Funktionen, die an den Forderungen des Benutzers anpassen können. Er ist für die Wechselverspannung sogar zweier Geräte in zweien Punkte bestimmt, die programm wählen kann. Es ist möglich ihn noch für die beiseite Einschaltung des Elektromotors zu benutzen. Nach der Einstellung der Funktion „BLIKAC“ ist auf der Ausgang die unterbrochene Spannung, was möglich ist, zu der Direkteinschaltung des linken und rechten Blinker zu nutzen.

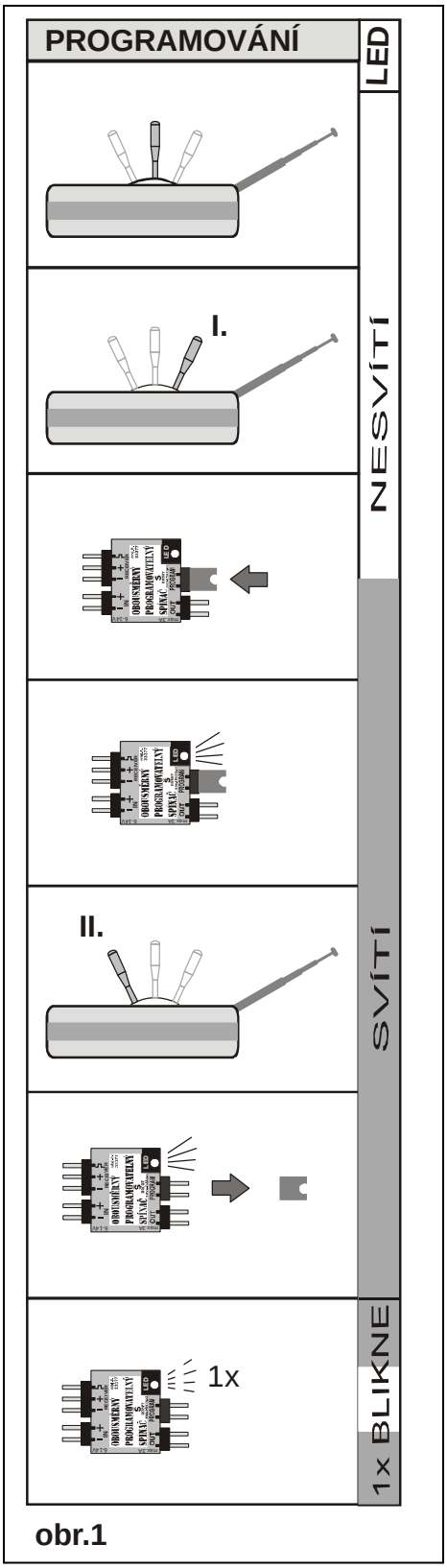

obr.1

Programmierung des Schaltpunkts–Abb.1(Obr.1):

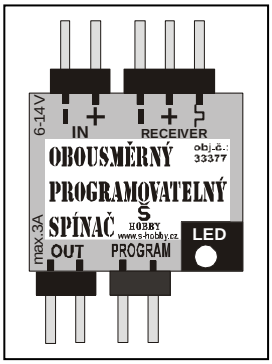

Der Schalter schließen wir durch die Klemmen RECEIVER zu dem beliebigen Kanal des Empfängers an Zu den Klemmen IN schließen wir die Speisespannung des Schaltunggeräts an. Der Hebel des Steurers verschieben wir in den Punkt I,. durch den die Verspannung ersten Gerät bestimmt wird. In dieser Lage setzen wir DIP Anbaugerät auf die Klemmen PROGRAM auf. LED sich erleuchtet. Der Hebel verschieben wir zurück in den Punkt II, mit dem die Verspannung des zweiten Gerät bestimmt wird – LED scheint. In dieser Lage nehmen wir DIP Anbaugerärt ab. LED 1x blinkt, was signaliziert, dass es zum erfolgreichen Behalten der beiden Lagen kommt. Damit ist die Programmierung geendet. Die Lagen bleiben in dem Behalten auch nach der Abkuppelung der Speisespannung.

Im Fall, dass LED nicht 1x blinkt, ist nötig die Programmierung zu wiederholen. Es kann damit verursachen sein, dass wir die Punkte I. und II. sehr nah aneinander gewählt haben. In diesem Fall ist nötig den Ausschlag des Hebels zwischen die Punkte I. und II zu vergrößern..

Eigenfunktion des Schalters -Abb.2:

Auf den Klemmen des Schalters OUT in den Punkt I erscheint sich die Spannung „-“ und „+“ und es ist in der ganzen Bahn des Hebels bezeichnets B gekettet. In den Punkt II erscheint sich dann die Spannung „+“ und „-“, die in den ganzen Bahn des Hebels bezeichnets C gekettet ist. Auf den Bahn bezeichnets A sind die Klemmen ohne die Spannung – der Schalter ist abgestellt.

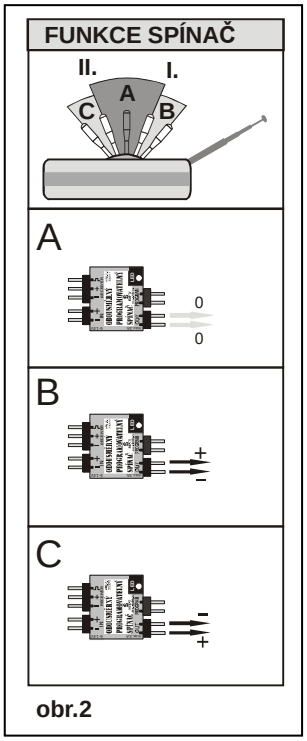

obr.2

Eigenfunktion BLIKAČ –Abb.3:

Nach der Programmierung setzen wir auf der Klemme PROGRAM DIP Anbaugerät auf und wir lassen sie hier. Nach 10s ändert sich die Funktion SPÍNAČ auf die Funktion BLIKAČ. Anders ist die Funktion BLIKAČ ähnlich als die Funktion SPÍNAČ, nur mit dem Unterschied, dass auf den Klemmen sich die unterbrochene Spannung erscheint. Die Funktion ist möglich durch die Abnahme des DIP Anbaugerät abzusagen–nach 10s kehrt die Funkcion SPÍNAČ zurück

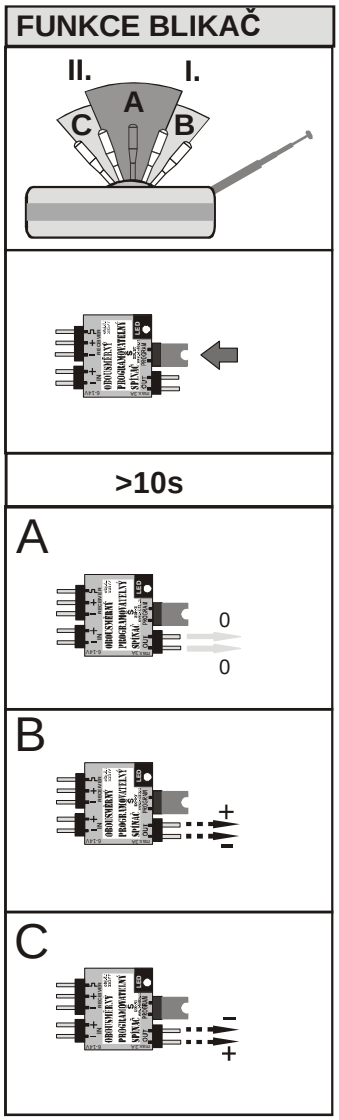

obr.3

Š-HOBBY s.r.o., S.K.Neumanna 281, Hradec Králové 2, 500 02, tel.: 495 523 378, fax:495 523 772
www.s-hobby.cz, e-mail: model@s-hobby.cz

PRODEJNÍ DOBA : ELEKTRO PO-PÁ 8,00-17, MODEL PO-PÁ 9,00-17,00 červenec 2010

Die Beispiele der Benützung des BEISEITIGEN PROGRAMMIERBAREN SCHALTER:

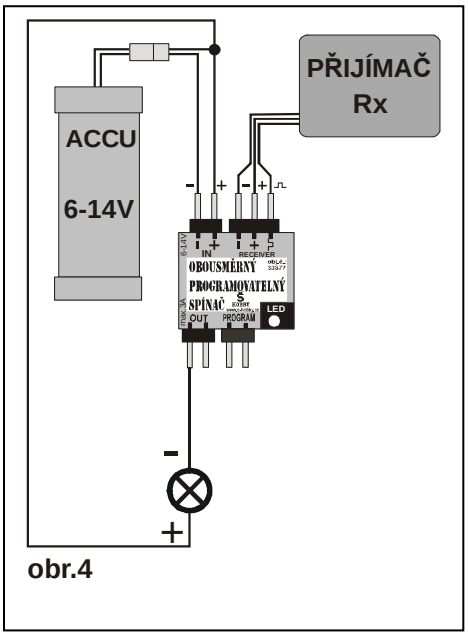

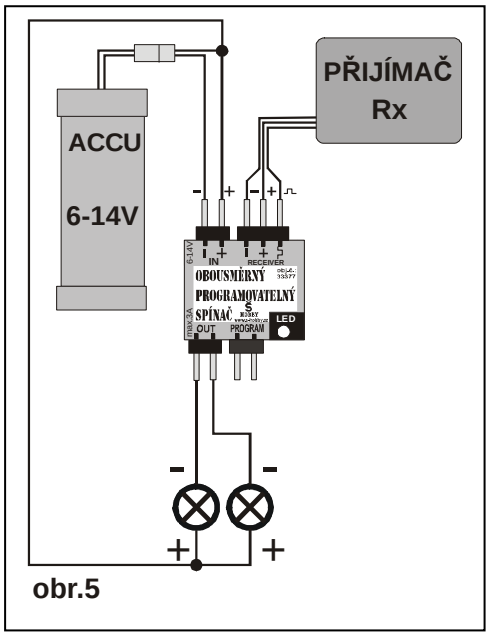

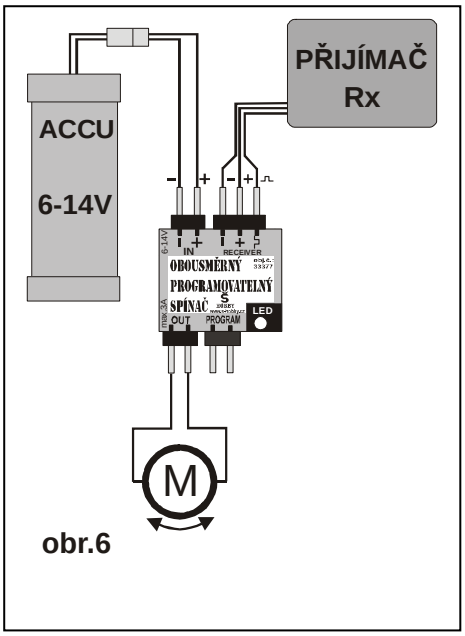

EINZELSCHALTER **DOPPELSCHALTER** **STEUERUNG ELEKTROMOTORS**

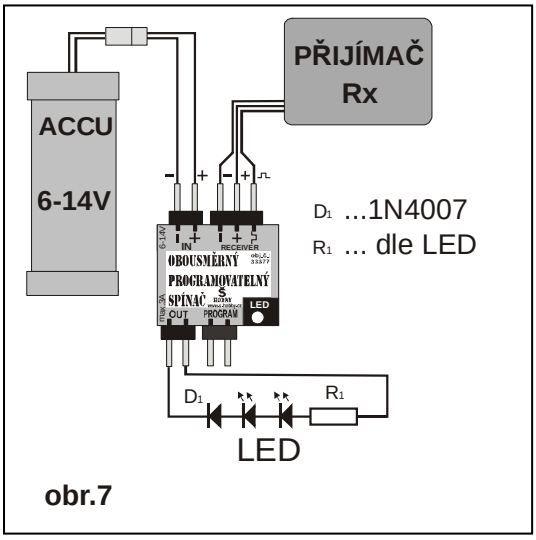

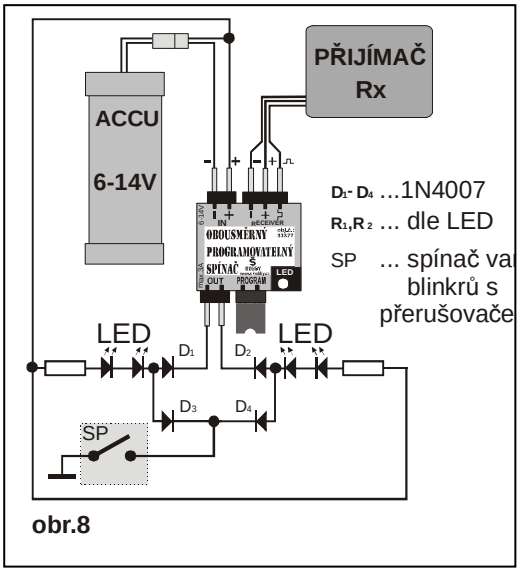

EINSCHALTUNG ZURÜCKFAHRENDER LICHTER **EINSCHALTUNG DES LINKEN UND RECHTEN**

Bei der Benützung laut Abb. 7 und 8 ist nötig in der Schaltung die schützende Gleichrichterdiode z.B 1N4007 zu benutzen, sonst könnten LED in der Sperrrichtung unzugänglich Hochspannung bekommen. Bei der Benützung laut Abb. 8 schließt sich der Schalter durch V-Kabel zum Server an, der die Richtung gesteuert. Der Punkt, von dem der linke bzv. rechte Blinker blinken wird, programmiern wir dann durch die übliche Weise. Wenn wir bei der Einschaltung laut Abb. 8 auch die Funktion des Warnblinker fordern, ist möglich mit dem Vorteil statt Schalter SP zweites programmierbaren beiseitigen Schalter benutzen, die als „SP“ in der Einschaltung laut Abb. 4 anschließen wird, jedoch mit dem besetzten DIP Anbaugerät (d.h. in der Funktion BLIKAČ)

HINWEIS: Der programmierbare beiseitige Schalter brauch für die fehlerlose Funktion den genau definierten leitenden Impuls.

Es ist für die direkte Verbindung mit dem Empfänger bestimmt. Seine Anschluss zu den multifunktionalen erweiternden Modulen oder zu den Infraübertagungen, die meistens den multifunkionalen erweiternede Impuls benuzten, kann zur seinen Zerstörung führen. Die Grantie erstreckt sich nicht auf die Zerstörungen, die mit diesem unterschiedliechen Anschluss. verursacht sind.

TECHNISCHE DATEN::

Speisespannung: 4,8-6,0V
Schaltungspannung: 6,0-14V (möglich von 4,8V)
Max.Schaltungstorm: 3A ständig
5A höchst(führendst)
Maße: 18 x 34 x 7 mm
Gewicht: cca <3g

Tipp für euch:
Die Kabels für den Anschluss zum Empfänger (d.h. Steckdose-Steckdose) bekommen Sie in den verschiedenen Längen – auch an Ihren individuellen Forderungen – im Geschäft Š-hobby.

Š-HOBBY s.r.o., S.K.Neumanna 281, Hradec Králové 2, 500 02, tel.: 495 523 378, fax:495 523 772
www.s-hobby.cz, e-mail: model@s-hobby.cz